MITSUBISHI ELECTRIC

Changes for the Better

W PEŁNI PRZEMYSŁOWY
W PEŁNI WSPÓŁPRACUJĄCY

MELFA

asista

MITSUBISHI ELECTRIC
Changes for the Better

MELFA
assista

Pierścień LED
W jasny sposób wskazuje czy robot jest w trybie współpracującym

Napędy nowej generacji
Napędy nowej generacji J5 zapewniają bezpieczną współpracę z człowiekiem bez konieczności użycia dodatkowych czujników momentu

Panel uczący
Przesuń robota do żądanej pozycji i naciśnij przycisk. Pozycja została zapisana w programie robota!

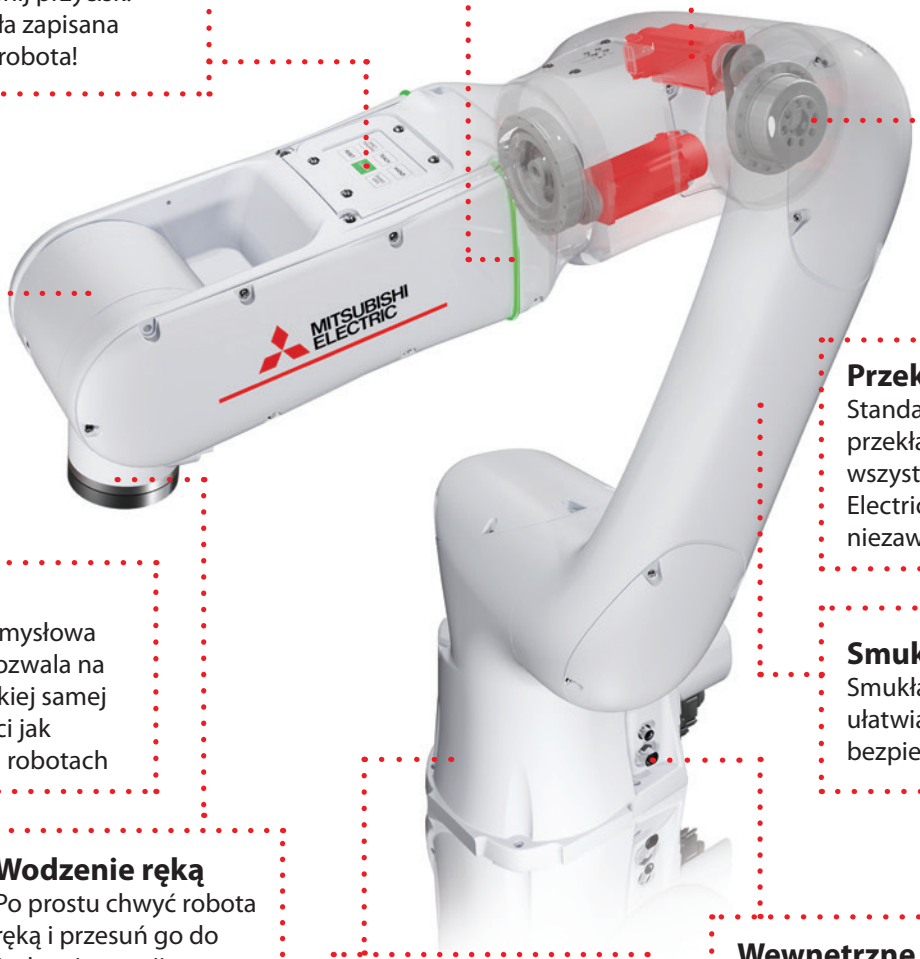

Przekładnie harmoniczne
Standardowe, przemysłowe przekładnie używane we wszystkich robotach Mitsubishi Electric. Zapewniają precyzję, niezawodność i długą żywotność

Sztywny
Sztywna, przemysłowa konstrukcja pozwala na osiągnięcie takiej samej powtarzalności jak w klasycznych robotach

Smukły
Smukła budowa ramienia ułatwia zapewnienie bezpieczeństwa dla ludzi

Wodzenie ręką
Po prostu chwyć robota ręką i przesuń go do żądanej pozycji

Lekki
Lekkie ramie ułatwia instalację i zwiększa bezpieczeństwo

Wewnętrzne okablowanie
Upraszcza podłączenie narzędzia i zwiększa bezpieczeństwo

W pełni przemysłowy robot współpracujący

- Przemysłowa budowa ramienia
- Żywotność klasycznego robota
- Certyfikowany przez TÜV
- Kompatybilny ze standardowymi elementami automatyki przemysłowej
- Łatwy w programowaniu

MITSUBISHI ELECTRIC
Changes for the Better

MELFA
assista

Przemysłowa budowa

Ramię zostało zbudowane w oparciu o nasze 40-letnie doświadczenie w projektowaniu robotów przemysłowych. Większość z użytych rozwiązań jest dokładnie taka sama jak w naszych klasycznych robotach przemysłowych. Pozwoliło nam to osiągnąć wysoką **sztywność** i **powtarzalność** – kluczowe parametry dla utrzymania wysokiej jakości Twojej produkcji i zadań wymagających wysokiej precyzji. Kolejną zaletą jest **długa żywotność** – taka sama jak pozostałych naszych robotów, pracujących nawet dłużej niż 10 lat. Wszystko to wsparte przez funkcje **prewencyjnego**, **predykcyjnego** i **zdalnego** utrzymania ruchu.

Bezpieczeństwo

Prędkość, pozycja i siła są ograniczone w sposób bezpieczny. Zgodność z dokumentami **ISO 10218-1** i **ISO/TS 15066** została potwierdzona **certyfikatem TÜV**. Maksymalne siły generowane przez ramię mieszczą się w limitach określonych przez ISO/TS 15066. Wszystko to bez dodatkowych czujników siły lub momentu – dzięki naszym **serwonapędom nowej generacji J5**. Można również podłączyć zewnętrzne urządzenia bezpieczeństwa do wykrywania czy ktoś jest w pobliżu i pracować z wyższą, niewspółpracującą prędkością.

Integracja

Assista jest sterowana przez kompaktowy **kontroler CR800** – ten sam, którego używamy ze wszystkimi pozostałymi robotami Mitsubishi Electric. Nie ma różnicy w okablowaniu, użytkowaniu i programowaniu. Używaj wspólnie z klasycznymi robotami, używaj bogatej gamy wbudowanych funkcji, z łatwością integruj z **PLC**, **HMI**, **serwonapędami**, czy **CNC** od Mitsubishi Electric. Korzystaj z różnych sieci przemysłowych, jak **CC-Link IE Field**, Profinet, EtherNet/IP czy EtherCAT.

Programowanie

Do prostych zadań przygotowaliśmy intuicyjne, sterowane za pomocą dotyku, narzędzie do graficznego programowania – **RT VisualBox**. Buduj programy z prostych **bloczków**, które nie wymagają wiedzy programistycznej. Używaj graficznych **konfiguratorów**, które krok po kroku przeprowadzą Cię przez proces konfiguracji. Dla bardziej złożonych zadań wciąż możesz programować Assistę używając **RT ToolBox3** – dokładnie w taki sam sposób jak nasze klasyczne roboty.

Wodzenie ręką

Po prostu **chwyć** ramię lub chwytak i **przesuń** je do żądanej pozycji. Następnie wciśnij **przycisk uczenia** na panelu wbudowanym w ramię. To wszystko! Pozycja została dodana do programu robota.

Wbudowane funkcje

W prosty sposób zamontuj kompatybilne **chwytaki współpracujące.** Połącz robota z **systemem wizyjnym** 2D lub 3D żeby rozszerzyć możliwości Twojej aplikacji. Wykorzystaj **śledzenie taśmociągu** by pobierać elementy w ruchu. Wszystko to jako standardowe, wbudowane funkcje Assisty.

MITSUBISHI ELECTRIC
Changes for the Better

MELFA
assista

Technical data

RV-5AS-D (502852)

Typ		6-osiowy, antropomorficzny
Udźwig		5 kg
Zasięg		910 mm
Powtarzalność		±0.03 mm
Maksymalna prędkość		1000 mm/s
Instalacja		Stojący, podwieszany
Stopień ochrony		IP54, ISO5
Smar		standardowy/spożywczy
Waga		32 kg
Bezpieczeństwo		Kat. 3, PL d
Certyfikacja		TÜV: ISO 10218-1, ISO/TS 15066
Bezpieczne We/Wy		8 wejść / 4 wyjścia
Wewnętrzne okablowanie	**We/Wy**	8 wejść / 8 wyjść + 4 luźne przewody
	LAN	x1 Kat. 5e
	Pneumatyka	φ4 x 4
Zasilanie		AC 200-230V, jednofazowe

Included

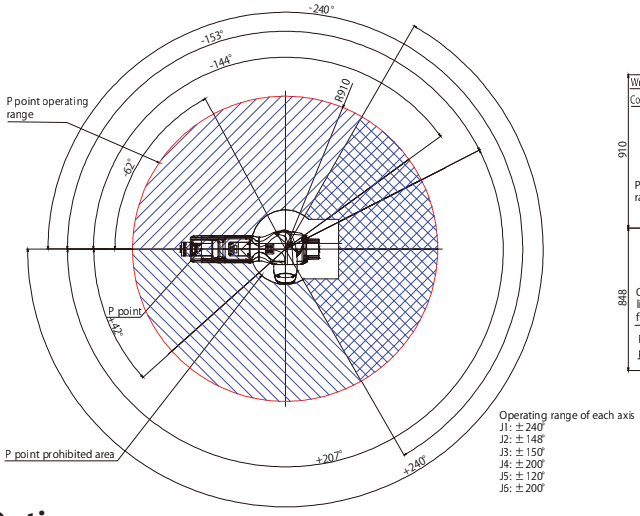

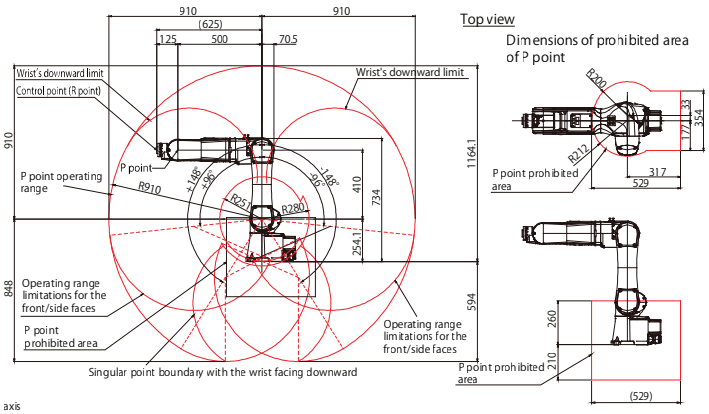

Options

Kod	Nazwa	Model	Specyfikacja
250471	Wyspa zaworowa	1F-VD02E-01	2 zawory pneumatyczne 2/5, typ source (PNP)
218854	Panel uczący	R56TB	Standardowy panel z 6.5" dotykowym wyświetlaczem, kabel 7m
218862	Karta We/Wy cyfrowych	2D-TZ378	Typ source (PNP), 32 wejścia / 32 wyjścia
218857	Kabel We/Wy cyfrowych	2D-CBL05	16 wejść / 16 wyjść, 5m, jeden koniec kabla luźny
324560	Karta CC-Link IE Field	2F-DQ535-CCIEF-SET	
413963	Karta EtherCAT	2F-DQ535-ECT-SET	
282409	Karta EtherNet/IP	2D-TZ535-EIP-SET	
269546	Karta Profinet	2D-TZ535-PN-SET	
313064	Czujnik siły	4F-FS002H-W200	Czujnik siły do 200N, do montażu na flanszy robota
324579	Standardowe oprogramowanie	RT ToolBox3	Standardowe oprogramowanie do programowania i symulacji
503386	Graficzne oprogramowanie	RT VisualBox	Graficzne oprogramowanie do programowania i symulacji
503387	Standardowe + graficzne oprogramowanie	RT ToolBox3 + RT TvisualBox	Standardowe + graficzne oprogramowanie do programowania i symulacji (pakiet)

Global Partner.
Local Friend.

Zainteresowany? Skontaktuj się z nami!
+48-12-630-47-00 @ mpl@mpl.mee.com

MITSUBISHI ELECTRIC
Changes for the Better
Mitsubishi Electric Europe B.V. /// Polish Branch /// Krakowska 48 /// 32-083 Balice /// Tel.: +48 (0) 12 347 65 00
E-mail: mpl@mpl.mee.com /// https://pl3a.mitsubishielectric.com/